塩ビ製小口径公共ます設置標準図

S=NON

（縦 型 設 置）

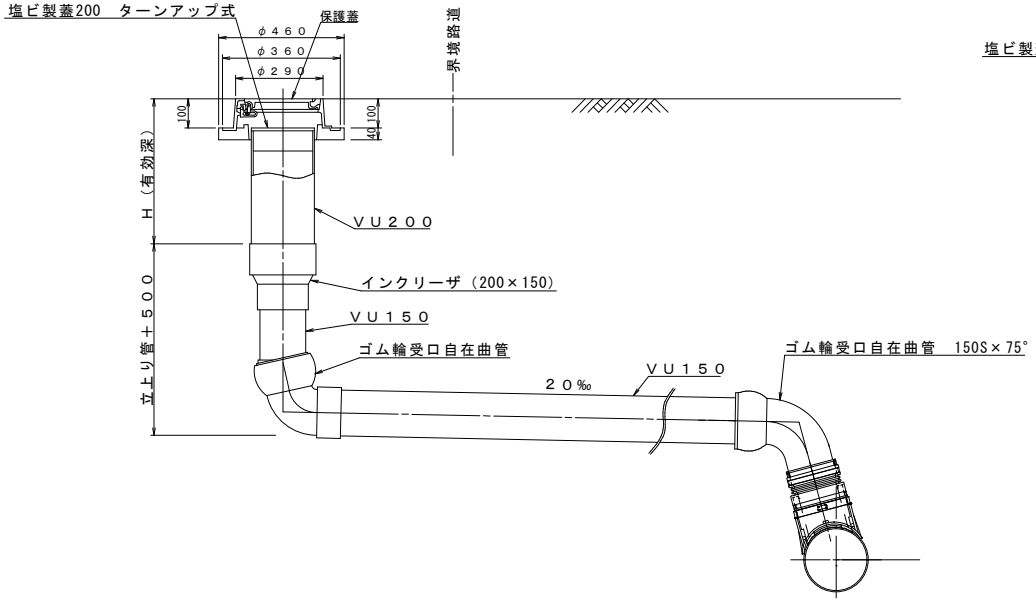

（横 型 設 置）

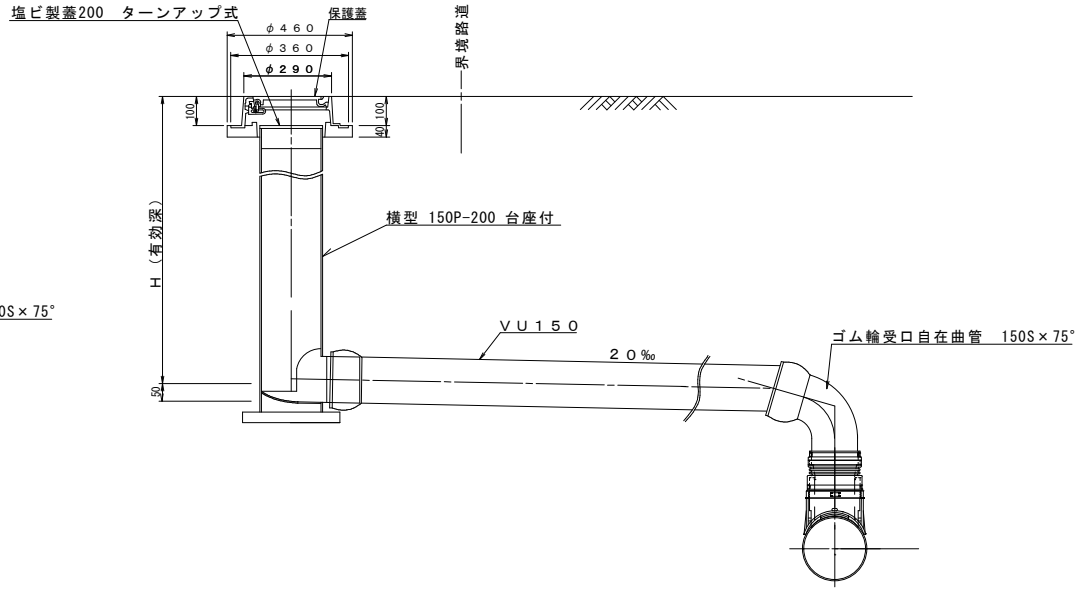
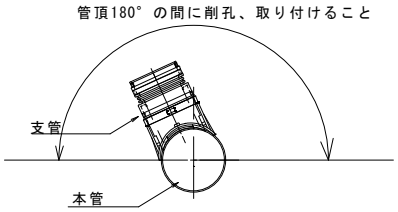
※　本管との接続方法は縦型、横型に関係なし。